stay connected

MKS - D 20/1300-1 P DIODE MODULES

Mounting rail / screw-type terminal

Universal diode 1 300 V, 1 A
20 diodes
Common potential cathode
Diode modules are suitable for the suppression of inductive loads (valve, contactor, etc.)

Linkki tuotteeseen

Kuvat

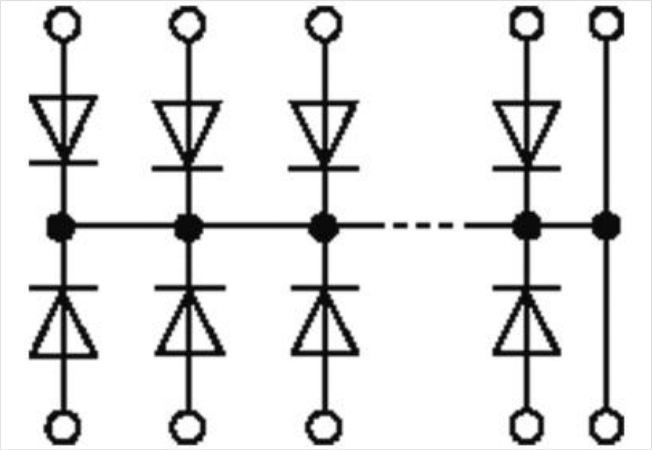

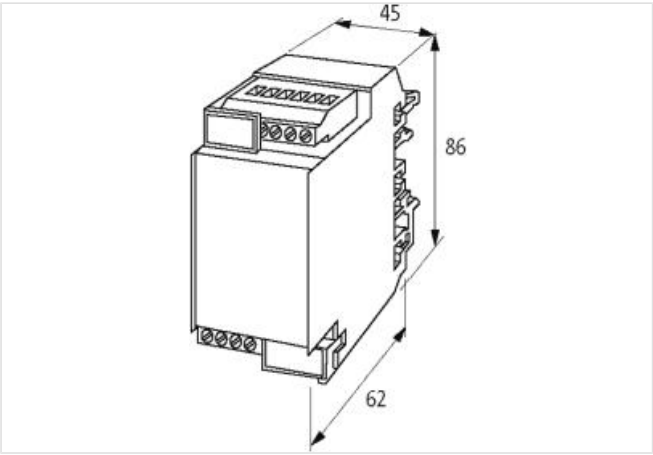

Tuote voi erota kuvassa olevasta

Kaupalliset tiedot

ECLASS-6.0	27371010
ECLASS-6.1	27371010
ECLASS-7.0	27371010
ECLASS-8.0	27371010
ECLASS-9.0	27371010
ECLASS-10.1	27371010

Tämän tietolomakkeen tiedot on laadittu suurimmalla mahdollisella huolellisuudella.
Vahingonkorvausvastuu koskien tietojen oikeellisuutta, laajuutta ja ajankohtaisuutta kattaa ainoastaan törkeän laiminlyönnin. Versio: 25.04.2024

ECLASS-11.1	27371010
ECLASS-12.0	27371010
ETIM-5.0	EC002780
GTIN	4048879041911
Pakkauskoko	1
Tullinumero	85411000
Electrical data | Supply	
Operating voltage AC max.	48 V
Operating voltage DC max.	48 V
Installation	
Connection cross section max.	4 mm²
Installation | Connection	
Connection	Screw terminals SK
Mechanical data | Mounting data	
Mounting method	geschnappt
Suitable for mounting type	Mounting rail TH35, G32, (EN 60715)
Height	86 mm
Width	45 mm
Depth	62 mm
Environmental characteristics | Climatic	
Operating temperature min.	-20 °C
Operating temperature max.	60 °C
Connection type 1	
Connection	Screw terminals SK
Family construction form	terminal
Gender	female
No. of poles	22

Tämän tietolomakkeen tiedot on laadittu suurimmalla mahdollisella huolellisuudella.
Vahingonkorvausvastuu koskien tietojen oikeellisuutta, laajuutta ja ajankohtaisuutta kattaa ainoastaan törkeän laiminlyönnin. Versio: 25.04.2024