SUPPRESSOR FOR CONTACTORS

VDR, 24 VAC/DC, 50 VA/W

24 V DC
VDR
For other configurations and voltages, please inquire.

Linkki tuotteeseen

Kuvat

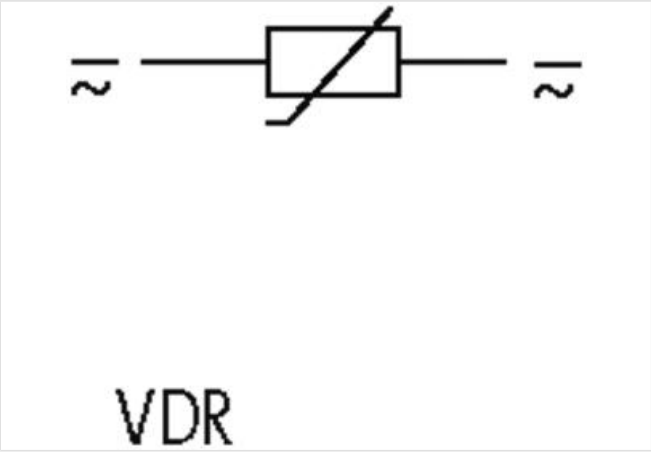

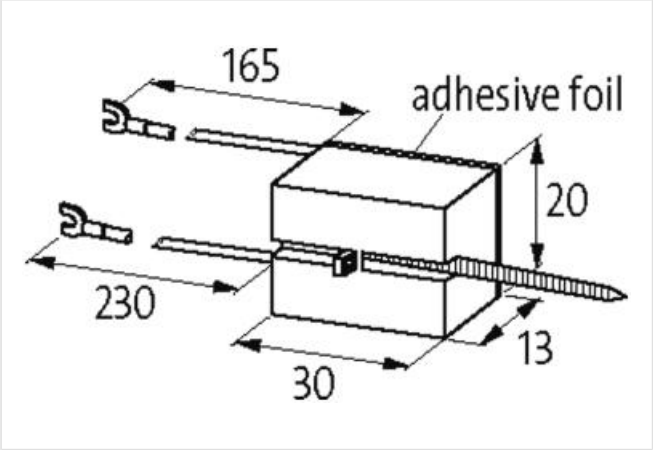

Tuote voi erota kuvassa olevasta

Kaupalliset tiedot

ECLASS-6.0	27371013
ECLASS-6.1	27371013
ECLASS-7.0	27371013
ECLASS-8.0	27371013
ECLASS-9.0	27371013
ECLASS-10.1	27371013

Tämän tietolomakkeen tiedot on laadittu suurimmalla mahdollisella huolellisuudella.
Vahingonkorvausvastuu koskien tietojen oikeellisuutta, laajuutta ja ajankohtaisuutta kattaa ainoastaan törkeän laiminlyönnin. Versio: 20.04.2024

ECLASS-11.1	27371013
ECLASS-12.0	27371013
ETIM-5.0	EC002498
GTIN	4048879018166
Pakkauskoko	1
Tullinumero	85363010
Compatibility | Compatible with	
Appropriate contactors	universal
Electrical data	
Damping factor	1.5× UN
Holding power max.	50 W
Electrical data | Input	
Input voltage AC min.	0 V
Input voltage AC max.	30 V
Input voltage DC min.	0 V
Input voltage DC max.	30 V
Installation | Connection	
Connection information	self-securing cable forks
Device protection | Media	
Flame resistance	flame retardant
Mechanical data | Material data	
Combustibility class housing (UL94)	V-0
Material housing	Plastic
Mechanical data | Mounting data	
Height	30 mm
Width	20 mm
Depth	13 mm
Environmental characteristics | Climatic	
Operating temperature min.	-20 °C
Operating temperature max.	70 °C

Tämän tietolomakkeen tiedot on laadittu suurimmalla mahdollisella huolellisuudella.
Vahingonkorvausvastuu koskien tietojen oikeellisuutta, laajuutta ja ajankohtaisuutta kattaa ainoastaan törkeän laiminlyönnin. Versio: 20.04.2024